Vejledning til brug

HOME DELUXE
WIR MACHEN DEIN ZUHAUSE

Massagestol med tekstilbetræk CORVIA

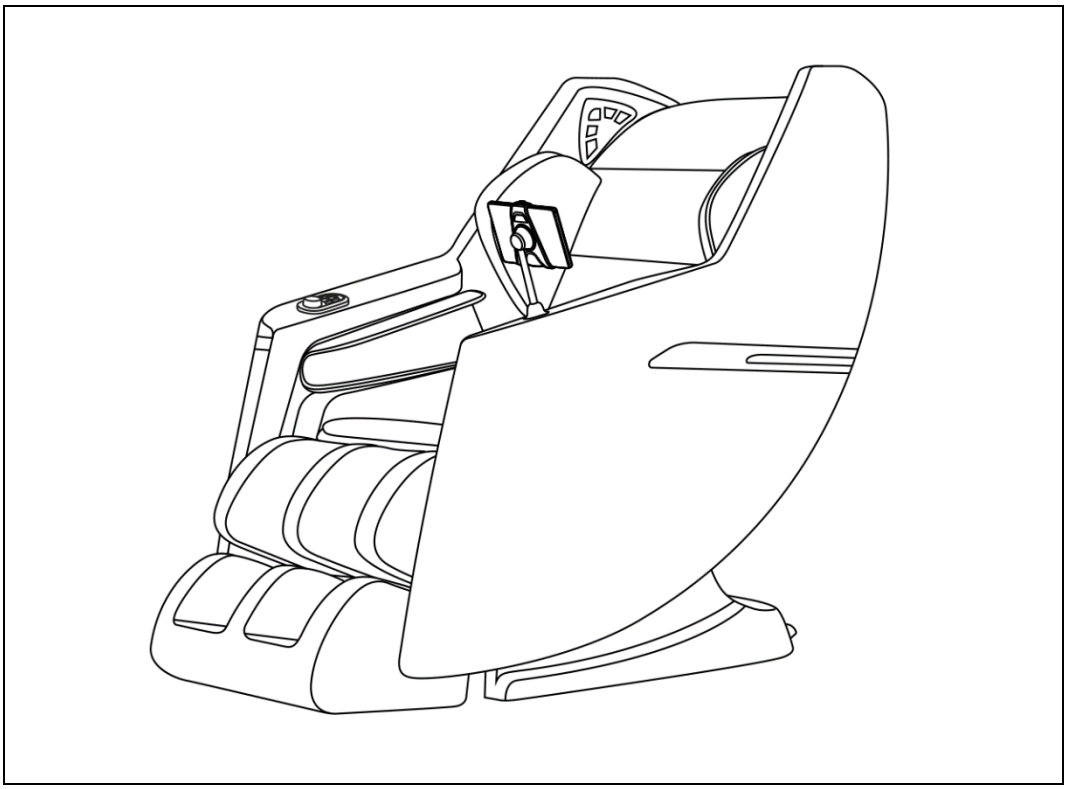

Designet i Tyskland

VIGTIGT:
OPBEVAR TIL FREMTIDIG BRUG.
LÆS OMHYGGELIGT!

Indholdsfortegnelse

1. Generel information ... 3
1.1. Produktoversigt ... 3
1.2. Generel information ... 3
1.3. Oplysninger om garanti ... 3
2. Oplysninger om brugsanvisningen ... 4
2.1. Tilgængelighed af brugsanvisningen ... 4
2.2. Målgrupper for brugsanvisningen ... 4
2.3. Forklaring af symboler ... 4
2.4. Generelle oplysninger om brugsanvisningen ... 5
2.5. Tilsigtet brug ... 5
2.6. Generelle sikkerhedsanvisninger ... 5
3. Produktets egenskaber ... 8
3.1. Tekniske specifikationer ... 8
4. Leveringsomfang ... 9
5. Installation ... 10
5.1. Sikkerhedsinstruktioner ... 10
5.2. Produktets opbygning ... 11
6. Brug af produktet ... 12
6.1. Sikkerhedsinstruktioner ... 12
6.2. Første ibrugtagning ... 13
6.3. Betjening ... 14
6.4. Betjeningselementer ... 15
7. Fejlfinding ... 19
8. Vedligeholdelse og pleje ... 20
8.1. Sikkerhedsinstruktioner ... 20

9. Afmontering 20
9.1. Sikkerhedsinstruktioner 20
10. Instruktioner om bortskaffelse 20
10.1. Elektriske og elektroniske apparater - Information til private husholdninger 21

Kære kunde,

Tak, fordi du har valgt et produkt fra **Home Deluxe GmbH**. Vi håber, at du får glæde af din nye CORVIA-massagestol med tekstilbetræk.

Brugsanvisningen hjælper dig med montering, ibrugtagning, betjening og vedligeholdelse af produktet. Brugsanvisningen og sikkerhedsanvisningerne skal læses omhyggeligt og i deres helhed. Overhold disse instruktioner for at undgå fare.

1. Generel information

1.1. Oversigt over produktet

Model: Massagestol med tekstilbetræk CORVIA| Vare-ID: 25661| Variant-ID: 61558

1.2. Generel information

For at kunne leve op til vores krav forbedrer vi hele tiden kvaliteten, forenkler montering og betjening og tilpasser produkterne til kundernes behov. På grund af disse ændringer findes den aktuelle version af brugsanvisningen på vores hjemmeside.

Betegnelsen "produkt" anvendes i brugsanvisningen for "CORVIA massagestol med tekstilbetræk".

1.3. Garanti

Det lovbestemte ansvar for mangler og garantirettigheder gælder fra købsdatoen.
Home Deluxe GmbH påtager sig intet ansvar for skader, der skyldes manglende overholdelse af brugsanvisningen. Reklamationer som følge af forkert installation eller brug er udelukket fra garantien. I tilfælde af fejl på produktet bedes du kontakte vores kundeservice skriftligt ved hjælp af kontaktformularen på vores hjemmeside med angivelse af produktnavn, serienummer og et foto af typeskiltet:

Home Deluxe GmbH
Schanzeweg 2
32312 Lübbecke
Lübbecke, Tyskland
Tlf: +49 (0)5743 6181-0
www.home-deluxe-gmbh.de

Hvis du har yderligere spørgsmål, bedes du kontakte vores kundeserviceteam ved hjælp af kontaktformularen.

2. Oplysninger om brugsanvisningen

2.1. Tilgængelighed af brugsanvisningen

Brugsanvisningen er en del af produktet og skal opbevares komplet og i umiddelbar nærhed af produktet.

2.2. Målgrupper for brugsanvisningen

Brugsanvisningen skal læses og overholdes af alle personer, der er involveret i en af følgende aktiviteter eller anvendelser:

- Udpakning
- Montering / installation
- Ibrugtagning / betjening
- Vedligeholdelse / test / pleje
- Fejlfinding / reparation
- Bortskaffelse

2.3. Forklaring af symboler

Symbol	Forklaring af symbol
	**ADVARSEL** Dette symbol angiver mulige farer, der kan resultere i dødelig eller alvorlig personskade. Før du udfører det tilsvarende installations- eller anvendelsestrin, skal du læse den tilsvarende bemærkning.
	**INFO** Symbolet giver vigtige oplysninger og angiver materielle skader. Overhold disse, før du udfører det tilsvarende installations- eller anvendelsestrin, for at forstå problemer og undgå skader.
	**CE-mærkning** Symbolet erklærer, at produktet er i overensstemmelse med de gældende krav i Det Europæiske Fællesskab. Den aktuelle overensstemmelseserklæring kan fås ved henvendelse til Home Deluxe GmbH.
	**Kun til indendørs brug!** Symbolet angiver, at massagestolen kun må bruges indendørs.
	**Følg brugsanvisningen** Symbolet angiver, at brugsanvisningen skal læses.
	**Bortskaffelse af elektriske og elektroniske apparater** Elektriske og elektroniske apparater må ikke bortskaffes sammen med husholdningsaffald!
	**Vekselstrøm** Symbolet angiver, at produktet drives med vekselstrøm.
	**Beskyttelsesklasse I** Symbolet angiver, at alle ledende husdele på udstyret skal forbindes med beskyttelsesledersystemet i den faste elektriske installation. Det er en beskyttende jordforbindelse. I tilfælde af fejlstrøm afbrydes kredsløbet af en sikring.

Symbol	Forklaring af symbol
	**Udsæt ikke din hørelse for høje lyde i længere tid** Symbolet angiver, at man bør undgå at lytte til høje lydstyrker i længere tid for at forhindre mulige høreskader.

2.4. Generelle oplysninger om brugsanvisningen

Brugsanvisningen henviser til CORVIA-massagestolen med tekstilbetræk. Den indeholder vigtige oplysninger om montering, betjening, vedligeholdelse og rengøring. Brugsanvisningen, især sikkerhedsanvisningerne, skal læses omhyggeligt, før produktet tages i brug; opbevar brugsanvisningen på et sikkert sted. Brug kun produktet som beskrevet i denne brugsanvisning for at undgå utilsigtede kvæstelser eller skader. Hvis du giver CORVIA-massagestolen videre til en tredjepart, skal denne brugsanvisning også overdrages.

2.5. Tilsigtet brug

Produktet er af høj kvalitet, holdbart og udelukkende beregnet eller egnet til privat brug i et rimeligt og sædvanligt omfang. Desuden er vores produkt **ikke** beregnet til kommerciel brug. Kommerciel brug er kun tilladt med skriftlig tilladelse fra Home Deluxe GmbH.

Produktet er beregnet som møbel til indendørs brug i hjemmet. Det fungerer som siddemøbel med forskellige elektriske funktioner. Placer ikke produktet i direkte sollys for at forhindre, at betrækket falmer.

Brug kun produktet som beskrevet i denne brugsanvisning. Enhver anden brug betragtes som ukorrekt og kan resultere i materielle skader eller personskader. Producenten påtager sig intet ansvar for skader forårsaget af ukorrekt eller forkert brug.

2.6. Generelle sikkerhedsanvisninger

Generelle advarsler om fare



- Forkert håndtering kan føre til betydelige person- og materielle skader. Derfor må montering, installation, idriftsættelse, fejlfinding, vedligeholdelse og reparation kun udføres af kvalificerede personer.
- Produktet kan bruges af børn fra 8 år og opefter og personer med nedsatte fysiske, sensoriske eller mentale evner eller manglende erfaring og viden, hvis de er blevet overvåget eller instrueret i at bruge apparatet på en sikker måde og forstår de farer, der er forbundet med det.
- Sæt **kun** produktet op, hvis leveringsomfanget er komplet og i perfekt stand.
- Sørg for, at alle dele er ubeskadigede og korrekt samlet. Der er risiko for personskade i tilfælde af forkert montering. Beskadigede dele kan påvirke sikkerhed og funktion.
- Hold strømkablet væk fra varme overflader.
- Brug ikke produktet sammen med andre terapeutiske apparater eller varmetæpper.
- Brug ikke produktet i et meget fugtigt eller støvet miljø.
- Foretag ikke ændringer på produktet.
- Kontrollér kabeltilslutningerne og fastgørelseselementerne med jævne mellemrum.
- Produktet er egnet til maks. 1 person.
- Produktet må maksimalt belastes med 120 kg.
- **Fare for brand!** Brug ikke produktet sammen med et tæppe eller en pude.
- Produktet må aldrig efterlades uden opsyn. Træk stikket ud af strømforsyningen.
- Hold langt hår væk fra massagen under brug.
- Det anbefales **ikke at** bruge massagen i mere end 30 minutter.
- Personer med medicinske tilstande bør konsultere deres læge, før de bruger

massagestolen.

- Produktet er ikke beregnet til selvbehandling. Det erstatter ikke en sundhedsudbyder.
- Hvis dine ben og fødder glider af benstøtten under massagen, skal du slukke for massagefunktionen.
- **Risiko for forbrændinger!** Der kan opstå høje temperaturer uanset håndbetjeningens indstilling**.** Brug ikke produktet på spædbørn, invalider, sovende eller bevidstløse personer. Må ikke bruges på følsom hud eller personer med dårligt blodomløb.
- Tilslut produktet til en korrekt jordet strømforsyning.
- Hold kæledyr og børn væk fra produktet.

Fare for børn



- Hold børn væk fra emballagematerialer. Sørg for, at små børn ikke putter små dele i munden. Der er risiko for kvælning!
- Hold børn væk fra installationsstedet, når produktet sættes op. Leveringsomfanget indeholder små dele, der kan sluges eller forårsage alvorlige skader.
- Hold børn væk fra produktet.
- **Fare for at vælte!** Produktet er ikke legetøj til børn. Produktet kan vælte, når det belastes på den ene side, hvilket kan resultere i dødsfald.
- Børn kan komme til skade, når de leger med produktet eller trækker det op.
- Placer ikke produktet direkte eller i umiddelbar nærhed af et legeområde.
- Forklar børnene, hvordan de skal bruge produktet korrekt, og lad dem aldrig være uden opsyn, mens de leger.

Risiko for personskade

Forkert håndtering af produktet kan føre til skader.



- Kontrollér produktet for synlige skader før hver brug.
- Der må ikke foretages designændringer på produktet. Eventuelle ændringer skal godkendes skriftligt af producenten og udføres i overensstemmelse med instruktionerne.
- Brug ikke produktet, hvis der er spildt væske på det.
- Brug ikke produktet, hvis ryglænets stof er beskadiget, og de indvendige komponenter er blottede.
- Brug ikke produktet, hvis du er påvirket af alkohol eller stoffer.
- Brug ikke produktet, hvis du føler dig utilpas.
- Brug ikke produktet, hvis det er beskadiget. Beskadigede dele skal repareres eller udskiftes med originale reservedele.
- Hvis netkablet er beskadiget, skal produktet tages ud af drift, indtil netkablet er blevet udskiftet af producenten, dennes kundeservice eller en kvalificeret elektriker.
- Brug ikke produktet, hvis polstringen eller sædet er blevet fjernet.
- Hvis der opstår smerter eller ubehag under massagen, skal du straks stoppe massagen og kontakte en læge.
- **Livsfare på grund af elektrisk spænding**: Der er umiddelbar livsfare ved berøring **af spændingsførende** dele. Skader på isoleringen eller enkelte komponenter kan være livstruende. -> Hvis isoleringen er beskadiget, skal du straks slukke for strømforsyningen og få den repareret.

Risiko for beskadigelse



- Forkert håndtering af produktet kan føre til skader.
- Reparations- og vedligeholdelsesarbejde på det elektriske system må kun udføres af en kvalificeret elektriker.
- Åbn ikke emballagen med skarpe genstande (f.eks. knive, sakse eller lignende), da det kan beskadige produktet. Vær forsigtig, når du åbner.
- Hvis du åbner emballagen uforsigtigt med en kniv eller andre skarpe genstande, kan produktet blive beskadiget. Vær meget forsigtig, når du åbner.
- Stå ikke på produktet, da der er risiko for, at det vælter.
- Brug ikke produktet i nærheden af varmekilder eller åben ild.
- Brug ikke stolen ved temperaturer på 40 °C eller derover.
- Undgå permanent eksponering for direkte sollys.
- Tab aldrig genstande ned i åbninger.

Risiko for eksplosion



Forsigtighed: Opbevar ikke let antændelige, brændbare eller eksplosive stoffer inde i produktet. Meget brandfarlige stoffer kan bryde i brand.

3. Produktets egenskaber

3.1. Tekniske specifikationer

Produktets navn	CORVIA
Dimensioner (D x B x H)	147 x 75 x 110 cm
Siddeposition (L x B x H)	147 x 75 x 110 cm
Liggende position (L x B x H)	171 x 75 x 90,6 cm
Strømforsyning	100 - 240 V AC
frekvens	50-60 Hz
Udgangseffekt	120 W
Anbefalet brugstid	30 minutter
Vægt	ca. 64 kg
Belastningskapacitet	Ca. 120 kg

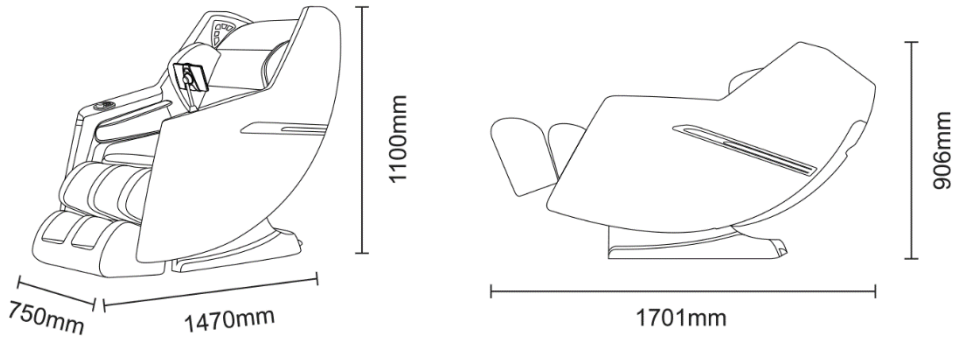

Beskrivelse af produktet

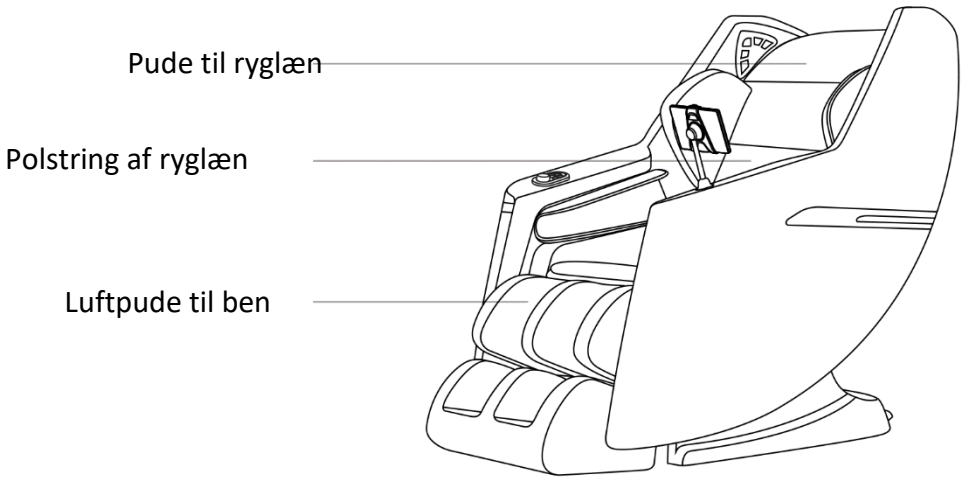

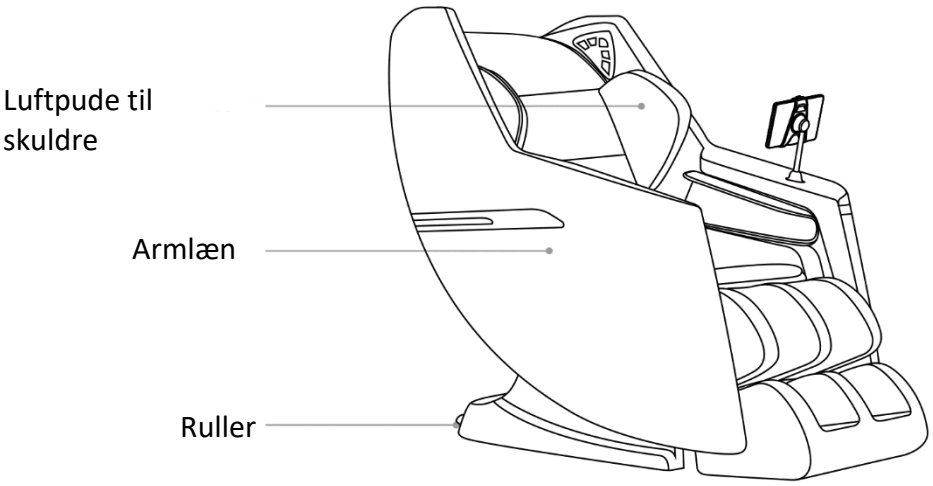

4. Leveringsomfang

Kontrollér emballagen for ydre skader ved levering. Desuden skal du straks efter udpakningen kontrollere, at leveringsomfanget er komplet, og at produktet og alle komponenter er i perfekt stand. Monter kun produktet, hvis leveringsomfanget er komplet og ubeskadiget.

Komponenter/dele

Nr.	Beskrivelse	Antal	Billeder
1	Massagestol	1	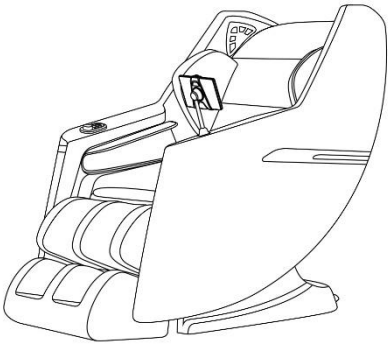
2	Skærm	1	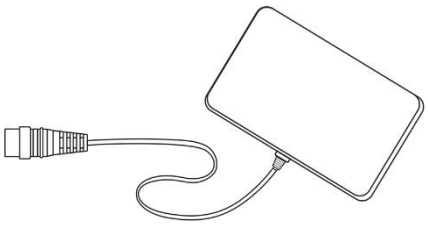
3	Netkabel	1	

Nr.	Beskrivelse	Antal	Billeder
4	Unbrakonøgle	1	
5	Beslag	1	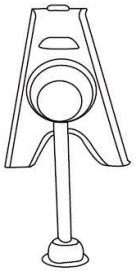

5. Montering

5.1. Sikkerhedsanvisninger

Alle sundheds- og sikkerhedsoplysninger skal læses.

Risiko for personskade

Forkert håndtering under installationen kan føre til skader



- Sørg for, at pakken åbnes i toppen. Vær meget forsigtig, når du åbner den med en skarp genstand.
- Vi anbefaler, at mindst 2 personer pakker produktet ud.
- Sæt **kun** produktet op, hvis leveringsomfanget er komplet og i perfekt stand.
- Sørg for, at alle dele er ubeskadigede og korrekt samlet. Der er risiko for personskade, hvis produktet ikke er samlet korrekt. Beskadigede dele kan påvirke sikkerhed og funktion.
- Betjeningsfejl, monteringsfejl eller skader forårsaget af montering er udelukket fra garantien.
- Placer og brug kun produktet på en plan og skridsikker overflade.
- Placer ikke produktet, hvor der anvendes aerosolprodukter, eller hvor der gives ilt.
- Hold børn væk fra installationsstedet, når du installerer produktet. Leveringsomfanget indeholder små dele, der kan sluges eller forårsage alvorlig personskade.
- Hvis netkablet er beskadiget, skal produktet tages ud af drift, indtil netkablet er blevet udskiftet af producenten, dennes kundeservice eller en kvalificeret elektriker.
- **Livsfare på grund af elektrisk spænding**: Der er umiddelbar livsfare ved berøring **af spændingsførende** dele. Beskadigelse af isoleringen eller enkelte komponenter kan være livstruende. -> Hvis isoleringen er beskadiget, skal du straks slukke for strømforsyningen og få den repareret.
- **Vi gør opmærksom på, at Home Deluxe GmbH ikke påtager sig nogen omkostninger til installation eller teknisk service - f.eks. elektrikeromkostninger eller lignende specialistomkostninger.**

5.2. Montering af produktet

Produktet leveres adskilt og kan samles med en lille indsats. Følg monteringsvejledningen omhyggeligt. Hvis instruktionerne ikke følges, kan produktets funktion og sikkerhed ikke garanteres.

Stikket skal sættes i en jordet stikkontakt, der er korrekt installeret i overensstemmelse med alle lokale bestemmelser. **Sørg for tilstrækkelig afstand til for- og bagside.** (**se kapitlet "**Betjening")

- De følgende instruktioner skal læses omhyggeligt.
- Hvis gangens bredde er mindre end 90 cm, kan produktet ikke komme igennem.

Illustration	**Trin til montering**
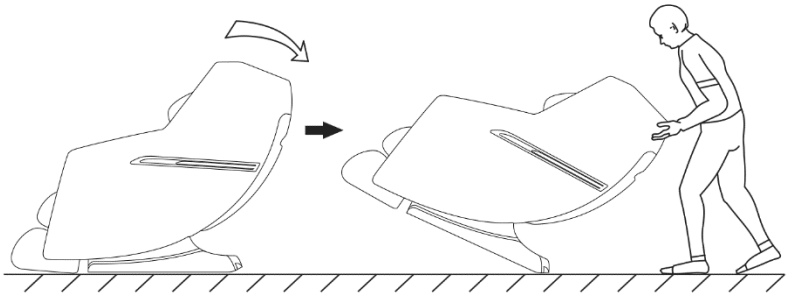	Vip stolen på de bageste hjul, og flyt produktet til den ønskede position.
	Fastgør den øverste rygpude og ryglænet med lynlåsen.
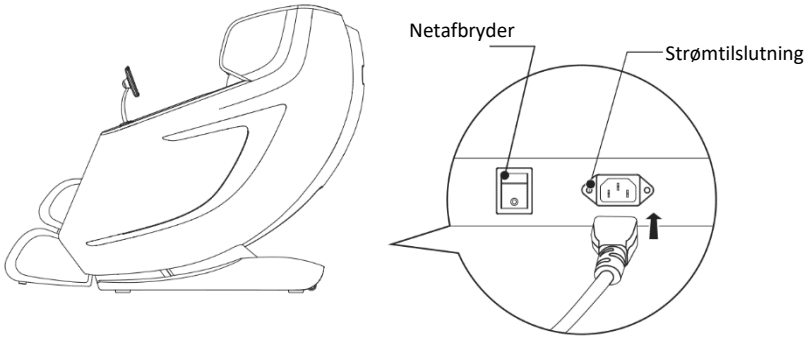	Sæt netledningen i stikkontakten på produktet, og tænd for produktet.
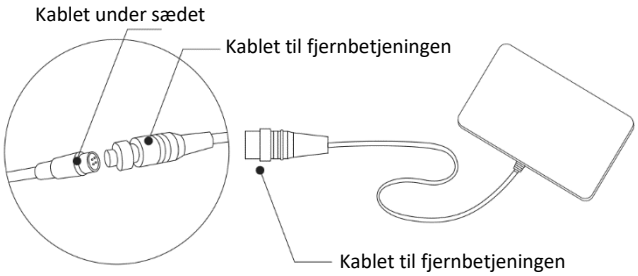	Sæt stikket i stikkontakten på varmeledningen.

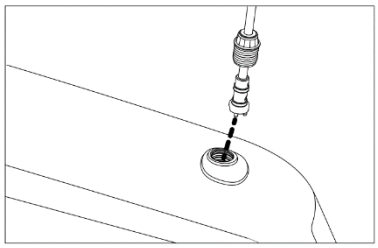

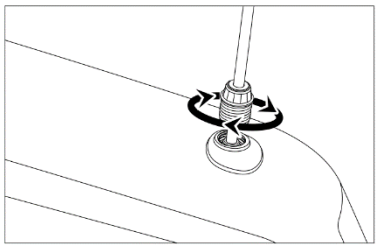

Drej forsigtigt holderen til den ønskede position.

Sluk for produktet på bagsiden ved hjælp af hovedafbryderen; desuden skal alle knapper slukkes, før netstikket sættes i strømforsyningen.

6. Anvendelse

6.1. Sikkerhedsanvisninger

Følgende sundheds- og sikkerhedsoplysninger skal læses omhyggeligt.

Risiko for personskade
Forkert håndtering under drift kan føre til personskader.

- Brug ikke et beskadiget produkt.
- Foretag ikke ændringer på produktet.
- Produktet er ikke legetøj, klatrevæg eller sportsudstyr til børn. Børn må ikke lege med produktet.
- Kontrollér alle kabelforbindelser med jævne mellemrum.
- Brug kun produktet, når du sidder ned.
- Hold produktet tørt og væk fra væsker.
- Må ikke bruges umiddelbart efter spisning.
- Under idriftsættelsen **skal** produktet være under konstant opsyn.
- Hold produktet rent.
- Hvis netkablet er beskadiget, skal produktet tages ud af drift, indtil netkablet er blevet udskiftet af producenten, dennes kundeservice eller en kvalificeret elektriker.
- Fjern ikke betrækket på ryglænet. Berøring af de indvendige komponenter kan føre til elektrisk stød eller funktionsfejl.
- Flyt ikke produktet, når der sidder nogen i det.
- Brug ikke produktet, hvis stikket er løst.
- Brug ikke produktet, hvis der er en funktionsfejl.
- Brug ikke produktet, hvis din krop eller dine hænder er fugtige eller våde.
- Bær ikke løstsiddende tøj, tørklæder, slips eller smykker, når du bruger massagefunktionen.
- **Faldrisiko:** Rejs dig ikke op under massagen, airbagfunktionen vil holde dig på plads.
- Hvis du oplever smerter eller ubehag under massagen, skal du straks stoppe massagen og kontakte din læge.
- Hold langt hår væk, mens du bruger produktet.
- **Livsfare på grund af elektrisk spænding**: Der er umiddelbar livsfare ved berøring **af spændingsførende** dele. Skader på isoleringen eller enkelte komponenter kan være livstruende. -> Hvis isoleringen er beskadiget, skal du straks slukke for strømforsyningen og få den repareret.
- Sluk for alle funktioner og håndsættet, før du kobler produktet fra strømforsyningen .
- Træk altid stikket ud af strømforsyningen efter brug.

- Placer ikke strømkablet under massagestolen eller andre tunge genstande.
- Vikl ikke netledningen rundt om massagestolen.
- Kontakt en læge før brug, hvis du
  - Er gravid.
  - Har gennemgået en operation for nylig.
  - Har flebitis eller trombose.
  - Har kirurgiske stifter, skruer eller andet mekanisk i kroppen.
  - Har risiko for blodpropper.
  - Har en rygmarvssygdom eller -skade.
  - Har en pacemaker eller andet elektrisk medicinsk udstyr.
  - Har osteoporose eller nedsat følesans.

6.2. Første ibrugtagning

Tjek produktet for skader, før du bruger det første gang. Produktet må kun bruges, hvis det er ubeskadiget.

6.3. Betjening

Før du bruger produktet, skal du kontrollere

- den korrekte tilstand.
- den elektriske forbindelse.
- alle funktioner på håndsættet.
- at stolen ikke står i direkte sollys.
- at der er tilstrækkelig plads foran og bagved. (se fig. 1)

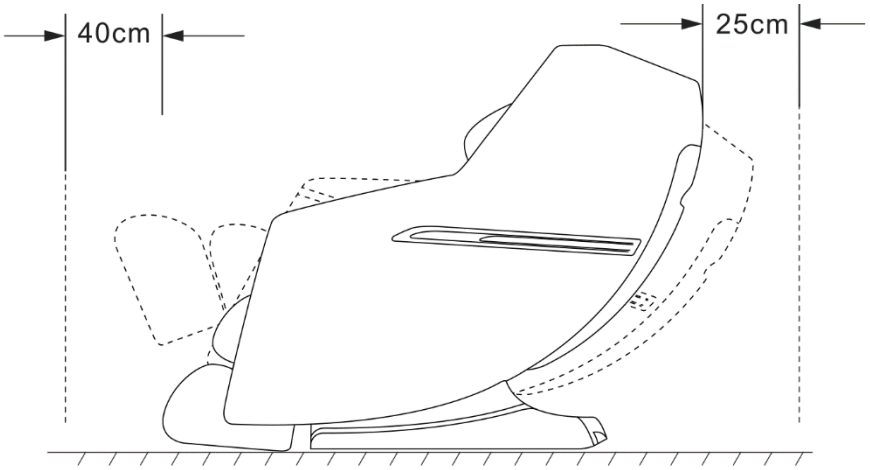

Fig. 1

Tænd for hovedafbryderen bag på produktet for at forsyne det med strøm. (se fig. 2)

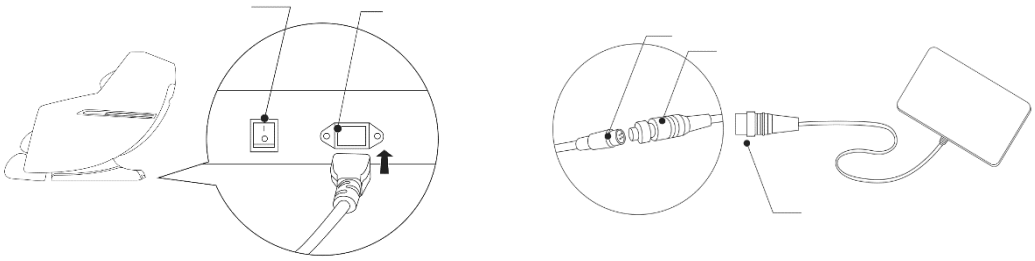

Fig. 2

6.4. Betjeningselementer

Betjeningselement på produktet



Knap Funktion	Knap	Beskrivelse af
Strøm		Tryk på knappen for at aktivere eller deaktivere massagestolen.
Rotationsknap		Drej knappen med uret for at øge intensiteten af 3D-mekanismen og mod uret for at mindske den. Indstil massageintensiteten fra niveau 1-6.
Bil		Tryk på knappen for at skifte mellem flere automatiske programfunktioner.
Pause		Tryk på knappen for at sætte alle massagefunktioner på pause. Tryk på knappen igen for at genoptage massagen.
Airbag		Tryk på knappen for at slå airbagmassagefunktionen til/fra eller for at ændre airbagpositionen.
intensitet		Tryk på knappen for at indstille airbaggens intensitet i niveau 1 til 3.
Zero-G	zero	Tryk på knappen for at aktivere Zero-G-funktionen.
Ryglæn ned		Tryk på knappen og hold den nede for at aktivere ryglænet og sænke benstøtten. Slip knappen for at fastholde den aktuelle vinkel.
Ryglæn høj		Tryk og hold knappen nede for at hæve ryglænet og løfte benstøtten. Slip knappen for at fastholde den aktuelle vinkel.
USB	USB	Du kan tilslutte din mobiltelefon til massagestolen ved hjælp af et USB-kabel.

Bemærk: Programmerne kan kun skiftes enkeltvis.

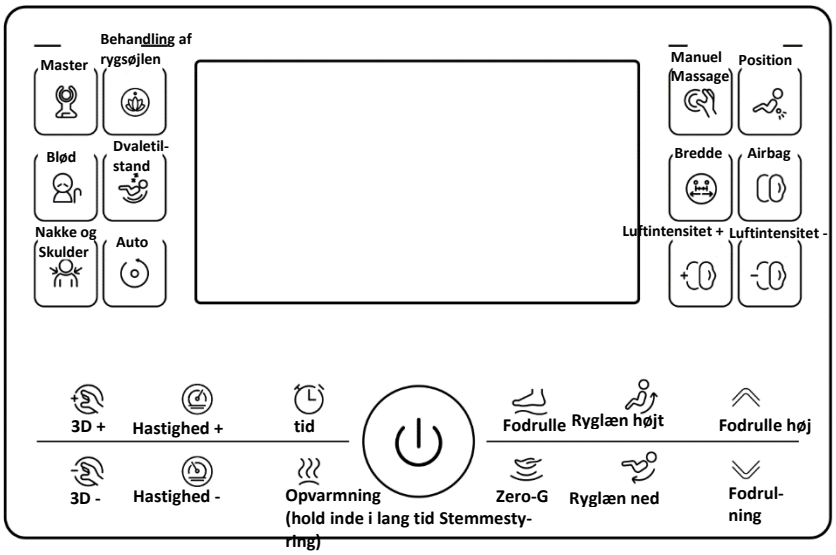

Funktion	Knap	Beskrivelse
Strøm		Et langt tryk på knappen tænder/slukker massagestolen, et kort tryk stop-per/fortsætter massagefunktionen.
Master		Tryk på knappen for at gå i master-tilstand.
Rygsøjle Behandling		Tryk på knappen for at starte rygplejetilstand.
Blød		Tryk på knappen for at starte soft mode.
Søvntilstand		Tryk på knappen for at aktivere dvaletilstand.
Nakke og skulder		Tryk på knappen for at skifte til nakke- og skuldertilstand.
Auto-		Tryk på denne knap for at skifte mellem flere automatiske tilstande. Vælg en au-tomatisk tilstand for en målrettet massage i henhold til din kropssituation.
Manuel massage		Tryk på knappen for at skifte til manuel massage. Du kan vælge forskellige mas-sagemetoder afhængigt af din kropssituation.
Airbag-		Tryk på denne knap for at vælge "Spotmassage", "Lokal massage" eller "Hel-kropsmassage". Med "Spot" masseres de faste punkter på ryggen. Med "Lokal" masseres området mellem to udvalgte punkter på ryggen. "Full body" masserer det største område mellem mekanismens start- og slutpunkter. Tryk længe på "Mech Up" / "Mech Down" for at indstille massagepunkterne.
Bredd		Tryk på denne knap for at indstille bredden af massagebevægelsen under Tap-ping / Clapping / Shiatsu / Rolling. Medium, narrow vises på skærmen, når den er redest.
Airbag		Tryk på denne knap for at slå airbagmassagefunktionen til og fra eller for at ændre airbagpositionen.
Massageluft-Intensitet +		Tryk på denne knap for at øge intensiteten af massageluften.
Massageluft Intensitet -		Tryk på denne knap for at reducere intensiteten af massageluften.
3D +		Tryk på denne knap for at justere 3D-intensiteten, tryk én gang for at øge et ni-veau. Der er 6 niveauer i alt.
3D -		Tryk på denne knap for at indstille 3D-intensiteten, og tryk én gang for at re-ducere et niveau. Der er 6 niveauer i alt.

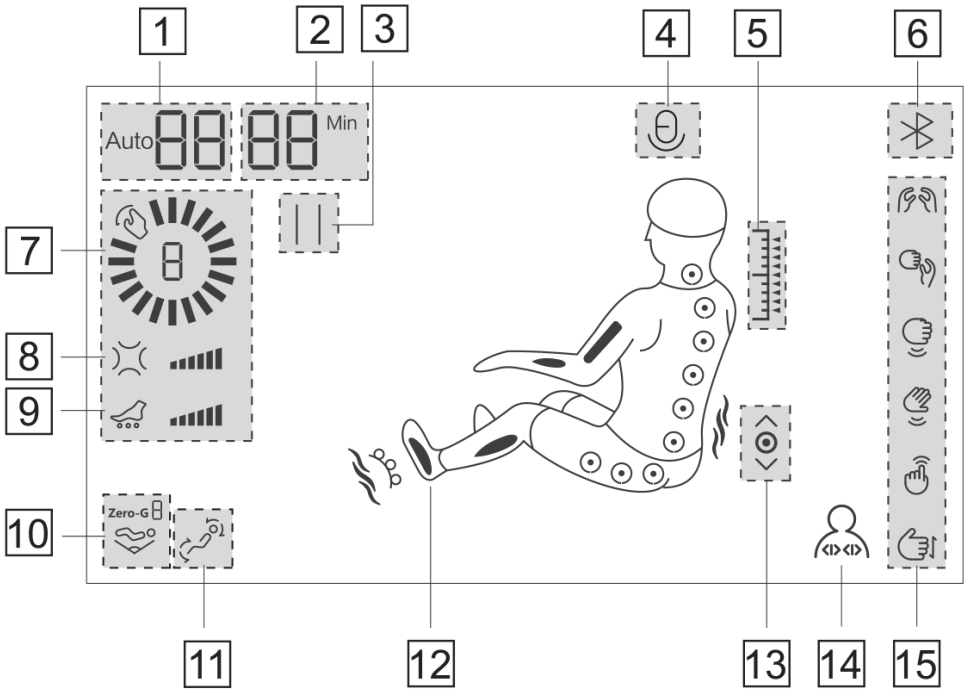

1 Auto / manuel Programvisningsområde **2** Tids- **3** Pause

4 Stemmetransmis- **5** Automatisk kropsscanning: Det tilsvarende område blinker

6 Bluetooth-højttaler **7** Rygmassagens hastighed **8** Airbag-intensitet

9 Fodrullernes hastighed **10** Zero-G

11 Ryglæn op/ned

12 Opvarmning: Lyser, når den er i

13 Luftmassage: Det tilsvarende område blinker

14 Massagebredde: Bred, medium, smal

15 Massageteknikker. Fra top til bund: Ældtning-Bankning-Bankning-Shiatsu Rulning

Hvis du vil bruge stemmestyring, skal du først sige "**Hello massage chair**" for at aktivere stemmestyring og derefter bruge stemmekommandoen, når du har modtaget svaret "**Hello".**
Bemærk: Stemmestyring er kun tilgængelig på engelsk.

Intention	Command Words	Response by Chair
Basic Functions	Hello Massage chair	Hello
	Power on	Please select your favorite program to start your massage.
	Power off	During shutdown, please leave or restart the massage chair after the chair is completely reset. Thank you and hope you enjoy the massage.
	Pause massage	Massage paused
	Continue to massage	Massage resumed
	Turn on heating	OK, Heating on
	Turn off Heating	OK, Heating off
	Turn on Bluetooth	OK, Bluetooth on
	Turn off Bluetooth	OK, Bluetooth off
	Zero gravity	OK, Zero gravity
	Turn on foot roller	OK, Foot roller on
	Turn off foot roller	OK, Foot roller off
	Start airbag massage	OK, Start airbag massage
	Stop airbag massage	OK, Stop airbag massage
Manual massage	Kneading massage	OK, kneading massage
	Tapping massage	OK, tapping massage
	Shiatsu massage	OK, shiatsu massage
	Knocking massage	OK, knocking massage
	Clapping massage	OK, clapping massage
	Rolling massage	OK, rolling massage

Intention	Command Words	Response by Chair
Auto Massage setting	Master massage	Master massage
	Spine Care massage	Spine Care massage
	Soft massage	Soft massage
	Deep Sleep massage	Deep Sleep massage
	Neck and shoulder massage	Neck and shoulder massage
	Slim massage	Slim massage
	Refreshing massage	Refreshing massage
	Relaxing massage	Relaxing massage
	Spa massage	Spa massage
	Sport Care massage	Sport Care massage
	Deep Stretch massage	Deep Stretch massage
	Waist & Back massage	Waist & Back massage

7. Fejlfinding

Hvis følgende fejl opstår under brug, skal du kontrollere følgende fejlårsager ved hjælp af nedenstående tabel. Hvis fejlen ikke kan afhjælpes ved hjælp af de anførte foranstaltninger, skal produktet tages ud af drift.

Fejl	Mulig årsag	Løsning
Produktet vakler eller vibrerer	- Produktet står på en ujævn overflade - Produktet er under for stor belastning	- Placer produktet på en plan overflade - Overhold belastningsgrænserne
Strømkablet eller strømstikket er usædvanligt varmt	- Kontrolenheden er defekt	- Tag produktet ud af drift, kontakt kundeservice
Farven er ved at falme	- Produktet befinder sig i direkte sollys	- Flyt produktet ud af direkte sollys
Massagerullerne virker ikke længere	- Massagerullerne er defekte - Strømkablet er ikke tilsluttet korrekt	- Tag produktet ud af drift, kontakt kundeservice - Aflast massagerullerne - Kontroller strømkablet, og sæt det korrekt i
Displayet er slukket	- Strømkablet er defekt - Displayet er defekt	- Tag produktet ud af drift, kontakt kundeservice - Kontroller strømkablet - Udskift håndsættet
Lænestolen bliver ikke varm	- Varmeelementerne er defekte	- Tag produktet ud af drift, kontakt kundeservice - Kontrollér opvarmning, udskift om nødvendigt
Lænestolen kan ikke tændes	- Strømkablet er ikke tilsluttet korrekt - Strømkablet er defekt	- Tag produktet ud af drift, kontakt kundeservice - Sæt netstikket korrekt i - Brug et nyt netkabel
Der kommer lyde fra stolen	- Hjulene er defekte	- Tag produktet ud af drift, kontakt kundeservice
Håndbetjeningen fungerer ikke korrekt	- Håndbetjeningen er defekt	- Tag produktet ud af drift, kontakt kundeservice - Tænd for hovedafbryderen - Tænd for håndsættet - Udskift håndbetjeningen - Kontrollér tilslutningskablet til håndbetjeningen
Produktet kan ikke skubbes	- Hjulene er blokeret - Hjulene er støvede	- Fjern genstande - Fjern støv

Hvis der opstår andre problemer med produktet, bedes du kontakte os.

8. Vedligeholdelse og pleje

8.1. Sikkerhedsinstruktioner

Risiko for personskade
Forkert håndtering under drift kan føre til skader



- Sluk for strømforsyningen til produktet før rengøring/vedligeholdelse/pleje.

Rengøring af massagestolen

- Rengør med en let fugtig klud,
- Vask ikke betrækket i en vaskemaskine, og stryg ikke betrækket.

Rengøring af håndsættet

- Rengør med en ren, tør klud.
- Brug ikke en fugtig klud.

Brug ikke aggressive eller slibende rengøringsmidler som f.eks. benzin eller fortynder.

9. Afmontering

9.1. Sikkerhedsinstruktioner

Risiko for personskade
Forkert håndtering under adskillelse kan føre til skader



- Afbryd produktet fra strømforsyningen, før det afmonteres. Kontakt med strømførende dele/komponenter kan resultere i elektrisk stød, som kan føre til forbrændinger eller død.
- Produktet har en høj vægt og store dimensioner, og der kræves mindst 1 stærk person til adskillelse.
- Sikr produktet mod at vælte, før det afmonteres.
- Sluk for alle funktioner og håndsættet, før du kobler produktet fra strømforsyningen.

Afmontering af produktet skal ske i omvendt rækkefølge af monteringen. (**se kapitlet "Montering"**)

10. Instruktioner for bortskaffelse



- Bortskaf produktet og alle komponenter i overensstemmelse med lokale og landespecifikke regler for at forhindre skader på miljøet.
- Vores emballage er fremstillet af miljøvenlige materialer. De kan genbruges og fungerer dermed som værdifulde råmaterialer. Bortskaf emballagematerialet (pap, snavset emballage osv.) separat og korrekt i overensstemmelse med de gældende nationale bestemmelser.
- Kontakt producenten, hvis du er i tvivl om bortskaffelsen.
- Du kan også få oplysninger om korrekt bortskaffelse fra lokale affaldscentre.

10.1. Elektrisk og elektronisk udstyr - information til private husholdninger

Loven om elektrisk og elektronisk udstyr (ElektroG) indeholder en lang række krav til håndtering af elektrisk og elektronisk udstyr. De vigtigste er opsummeret her.

1. Separat indsamling af gamle apparater

Elektrisk og elektronisk udstyr, der er blevet til affald, kaldes for affaldsudstyr. Ejere af gamle apparater skal bortskaffe dem separat fra usorteret husholdningsaffald. De skal adskille brugte batterier og akkumulatorer, der ikke er indkapslet i det gamle apparat, samt lamper, der kan fjernes fra det gamle apparat uden at ødelægge dem, fra det gamle apparat uden at ødelægge dem, før de afleverer dem på et indsamlingssted. Adskil gamle apparater for at forberede dem til genbrug.

2. Batterier og genopladelige batterier



Som regel skal ejere af udtjente apparater adskille udtjente batterier og akkumulatorer, der ikke er indkapslet i det udtjente apparat, før de afleveres på et indsamlingssted. Dette gælder ikke, hvis de udtjente apparater afleveres til offentlige affaldshåndteringsmyndigheder og der adskilles fra andre udtjente apparater med henblik på at forberede dem til genbrug.

3. Muligheder for at returnere gamle apparater

Ejere af gamle apparater fra private husholdninger kan aflevere dem på de offentlige affaldshåndteringsmyndigheders indsamlingscentre eller på de tilbagetagningssteder, der er oprettet af producenter eller distributører i overensstemmelse med ElektroG. En online-liste over indsamlings- og tilbagetagningscentre kan findes på hjemmesiden: https://www.stiftung-ear.de eller https://www.take-e-back.de

4. Meddelelse om databeskyttelse

Gamle apparater indeholder ofte følsomme persondata. Dette gælder især for informations- og telekommunikationsteknologiske enheder som computere og smartphones. I din egen interesse skal du være opmærksom på, at hver slutbruger er ansvarlig for at slette dataene på de gamle enheder, der skal bortskaffes.

5. Distributørers tilbagetagningsforpligtelse

Distributører med et salgsareal for elektrisk og elektronisk udstyr på mindst 400 m^2og fødevaredistributører med et samlet salgsareal på mindst 800 m^2, som tilbyder elektrisk og elektronisk udstyr flere gange om kalenderåret eller permanent og gør det tilgængeligt på markedet, er forpligtet til at

- ved levering af et nyt elektrisk eller elektronisk apparat til en slutbruger på leveringsstedet eller i umiddelbar nærhed gratis at tage slutbrugerens gamle apparat af samme type, som i alt væsentligt opfylder de samme funktioner som det nye apparat, tilbage, og
- på slutbrugerens anmodning gratis at tage affaldsprodukter, der ikke overstiger 25 cm i nogen ydre dimension, tilbage på detailforretningen eller i umiddelbar nærhed heraf; tilbagetagningen må ikke være knyttet til køb af et elektrisk eller elektronisk apparat og er begrænset til tre affaldsprodukter pr. apparattype.

6. Betydningen af symbolet "overkrydset skraldespand"



Symbolet med en overkrydset skraldespand på hjul, der regelmæssigt vises på elektriske og elektroniske apparater, angiver, at det pågældende apparat skal indsamles separat fra usorteret kommunalt affald ved afslutningen af dets levetid.

- Producentens registreringsnummer
- Vi er registreret som producent i henhold til ElektroG hos den ansvarlige stiftelse Elektro-Altgeräte Register (Nordostpark 72, 90411 Nürnberg) under følgende registreringsnummer: WEEE-Reg.-Nr. DE86467979

Home Deluxe GmbH
Schanzeweg 2
32312 Lübbecke
Lübbecke, Tyskland
Tlf: +49 (0)5743 6181-0
www.home-deluxe-gmbh.de

GA-269-00_corvia
2024/09